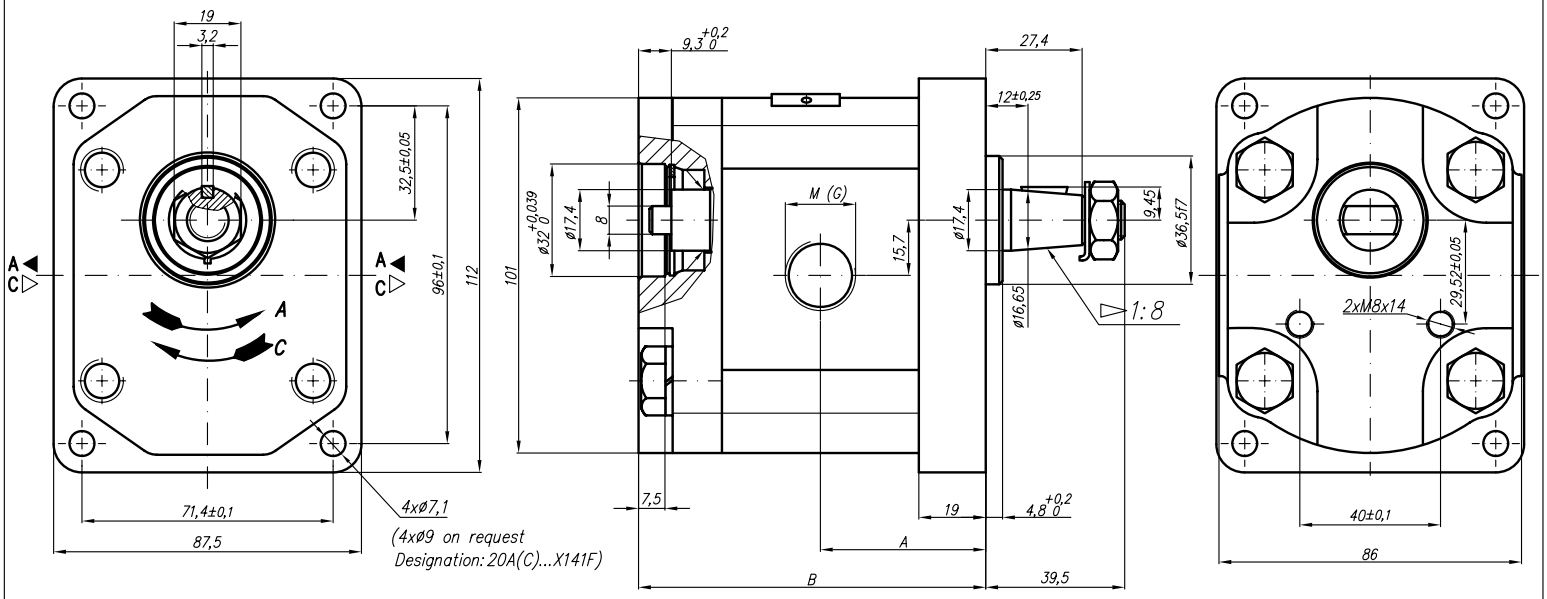

Type	Displacement	Flow		Pressure	max Speed	Dimension							
		at 1500 rpm	at max rpm	P_{nom}	n	A	B	Inlet			Outlet		
	cm^3/rev	l/min	l/min	bar	rpm	mm	mm	M	G	U	M	G	U
20A(C)4,5X141...	4,5	6,14	14,33	250	3500	42,5	89,7	M20x1,5	G1/2		M16x1,5	G1/2	
20A(C)6,3X141...	6,3	8,69	20,29	250	3500	44	92,7						
20A(C)8,2X141...	8,2	11,32	26,40	250	3500	45,5	95,6						
20A(C)10X141...	10	13,95	32,55	250	3500	47	98,7		G3/4				
20A(C)11X141...	11,3	15,76	36,78	250	3500	48	100,7						
20A(C)12X141...	12	16,92	39,48	250	3500	48,6	102						
20A(C)14X141...	14	19,95	46,55	250	3500	50	105,1						
20A(C)15X141...	15	21,60	36,00	250	2500	51	106,6						
20A(C)16X141...	16	23,04	38,40	250	2500	52	108,3						
20A(C)19X141...	19	27,36	45,60	200	2500	54	113,2				M20X1,5		
20A(C)22X141...	22	31,68	42,24	180	2000	57	118,2						
20A(C)25X141...	25	36,00	48,00	160	2000	59,2	123,1						