20A(C)...X126

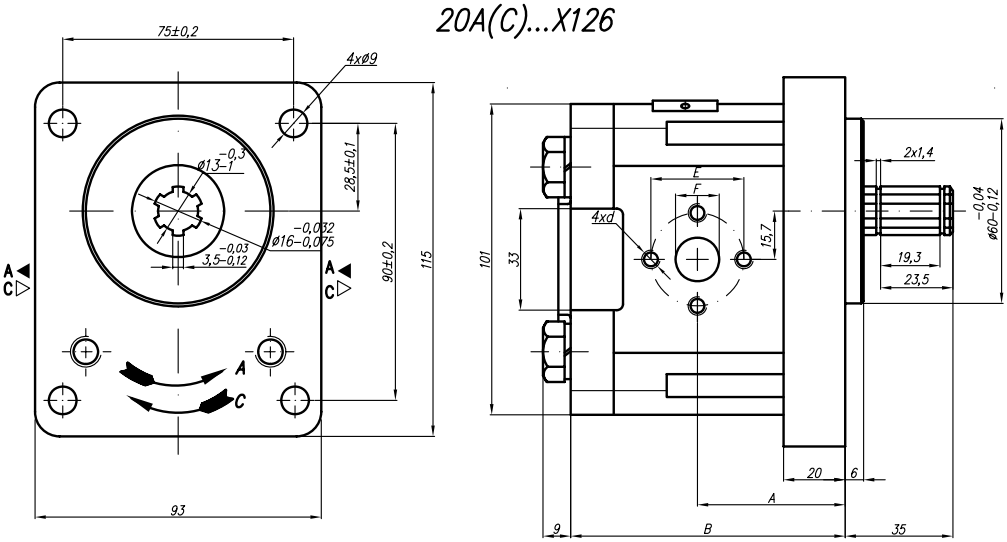

20A(C)...X126K

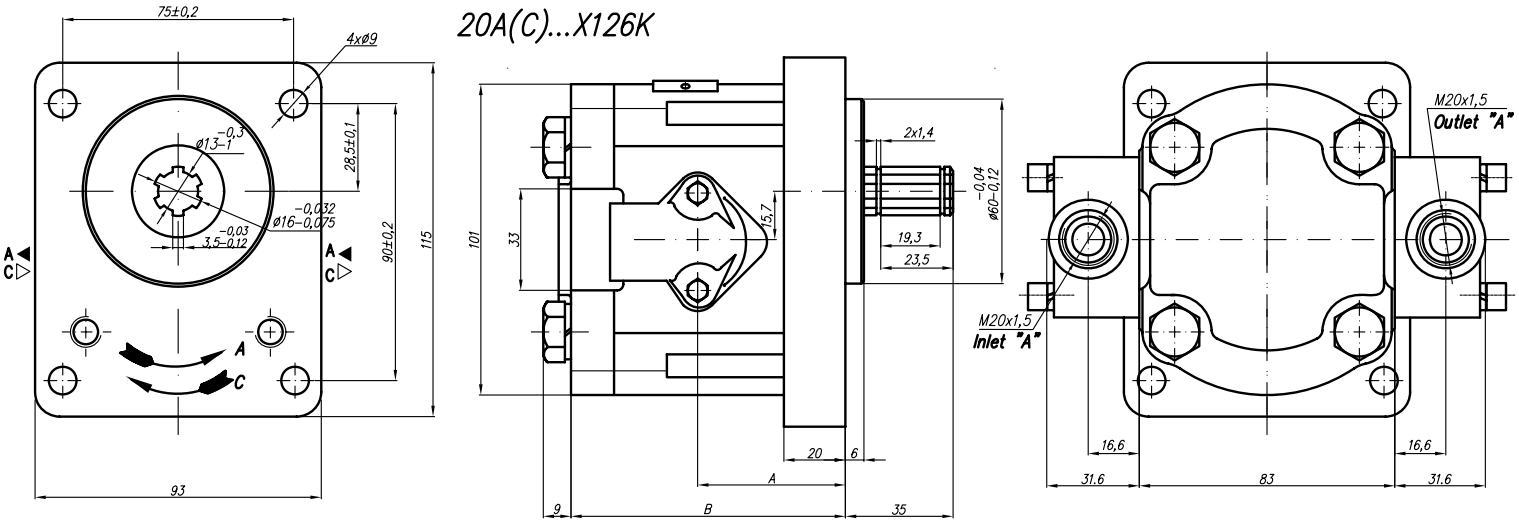

Type	Displacement	Flow		Pressure	max Speed	Dimension							
		at 1500 rpm	at max rpm	P_{nom}	n	A	B	Inlet			Outlet		
	cm^3/rev	l/min	l/min	bar	rpm	mm	mm	E	F	d	E	F	d
20A(C)6,3X126	6,3	8,69	20,29	250	3500	48	84	30,2	13	M6	30,2	13	M6
20A(C)8,2X126	8,2	11,32	26,40	250	3500	48	87						
20A(C)10X126	10	13,95	32,55	250	3500	48	90	38	15	M8-6H	38	15	M8-6H
20A(C)11X126	11,3	15,76	36,78	250	3500	48	92						
20A(C)14X126	14	19,95	46,55	250	3500	48	96,5						
20A(C)16X126	16	23,04	38,40	250	2500	48	99,5						
20A(C)19X126	19	27,36	45,60	200	2500	55,3	104,5						
20A(C)22X126	22	31,68	42,24	180	2000	57,8	109,5						
20A(C)6,3X126K	6,3	8,69	20,29	250	3500	48	84		M20x1,5			M20x1,5	
20A(C)8,2X126K	8,2	11,32	26,40	250	3500	48	87						
20A(C)10X126K	10	13,95	32,55	250	3500	48	90						
20A(C)11X126K	11,3	15,76	36,78	250	3500	48	92						
20A(C)14X126K	14	19,95	46,55	250	3500	48	96,5						
20A(C)16X126K	16	23,04	38,40	250	2500	48	99,5						
20A(C)19X126K	19	27,36	45,60	200	2500	55,3	104,5						
20A(C)22X126K	22	31,68	42,24	180	2000	57,8	109,5						