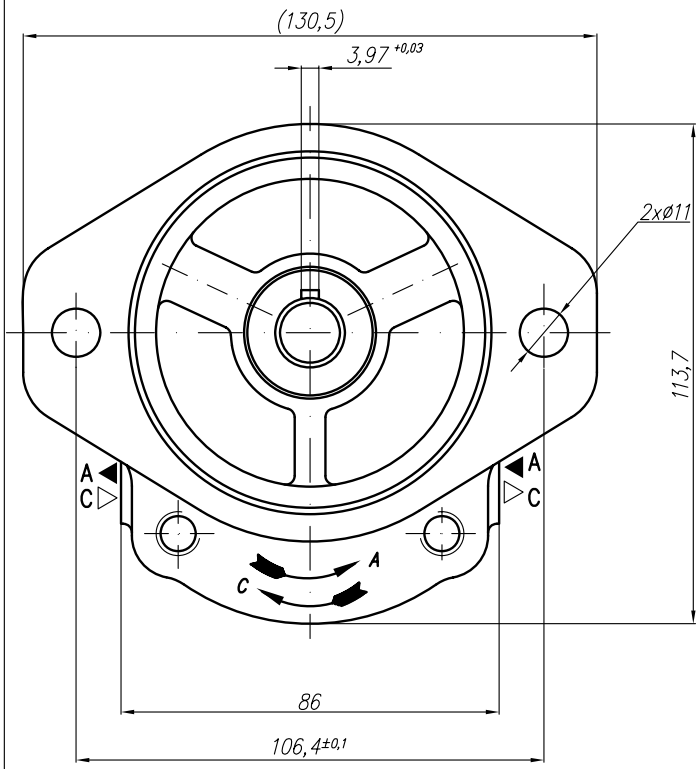

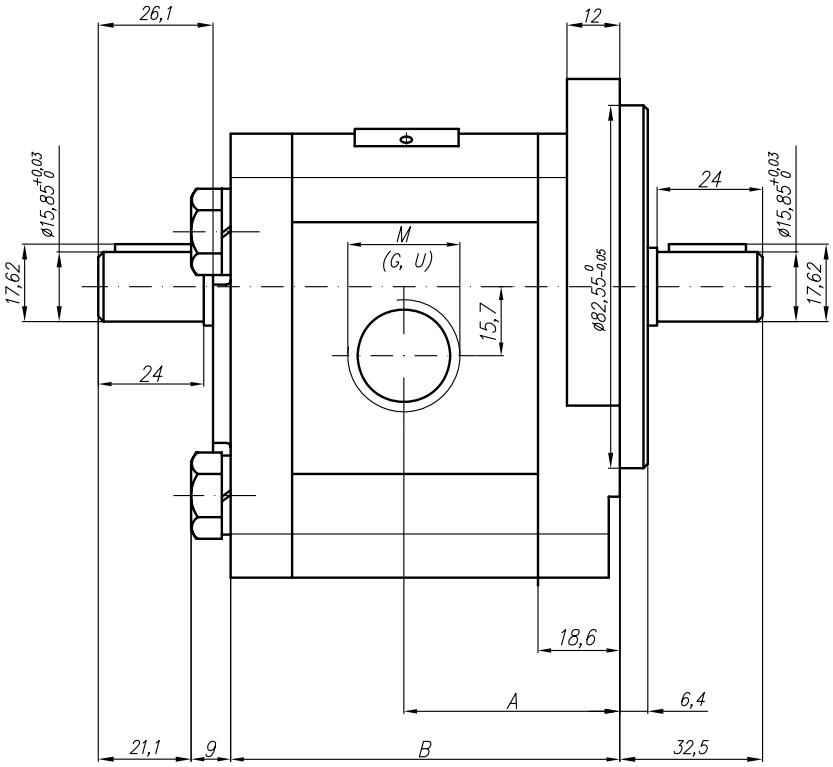

SAE J475 (ISO R725)

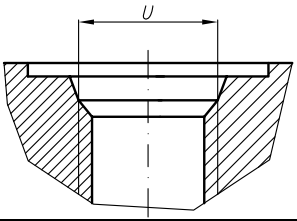

Type	Displacement	Flow		Pressure	max Speed	Dimension							
		at 1500 rpm	at max rpm	P_{nom}	n	A	B	Inlet			Outlet		
	cm^3/rev	l/min	l/min	bar	rpm	mm	mm	M	G	U	M	G	U
20A(C)4,5Y075...	4,5	6,14	14,33	250	3500	42	79,6	M20x1,5	G1/2	1 1/16"-12UNF	M16x1,5	G1/2	7/8"-14UNF
20A(C)6,3Y075...	6,3	8,69	20,29	250	3500	43,6	82,6						
20A(C)8,2Y075...	8,2	11,32	26,40	250	3500	45	85,6						
20A(C)10Y075...	10	13,95	32,55	250	3500	46,6	88,7		G3/4				
20A(C)11Y075...	11,3	15,76	36,78	250	3500	47,6	90,7						
20A(C)12Y075...	12	16,92	39,48	250	3500	48,2	91,9						
20A(C)14Y075...	14	19,95	46,55	250	3500	49,6	95						
20A(C)15Y075...	15	21,60	36,00	250	2500	50,6	96,5						
20A(C)16Y075...	16	23,04	38,40	250	2500	51,6	98,2						
20A(C)19Y075...	19	27,36	45,60	200	2500	53,6	103,1				M20X1,5		
20A(C)22Y075...	22	31,68	42,24	180	2000	56,6	108,1						
20A(C)25Y075...	25	36,00	48,00	160	2000	58,8	113						