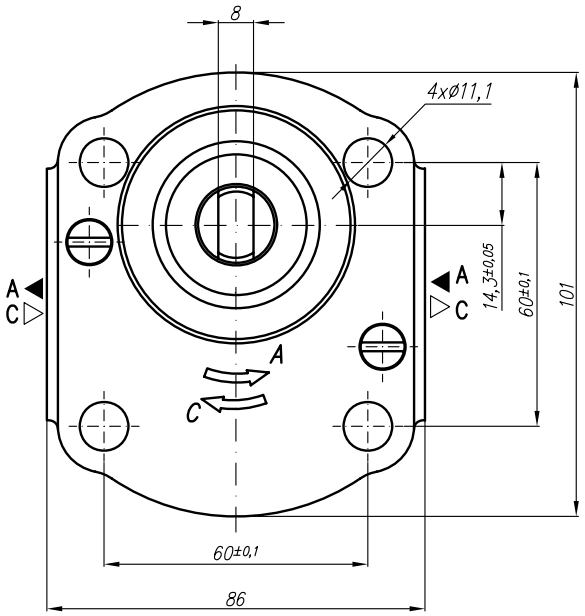

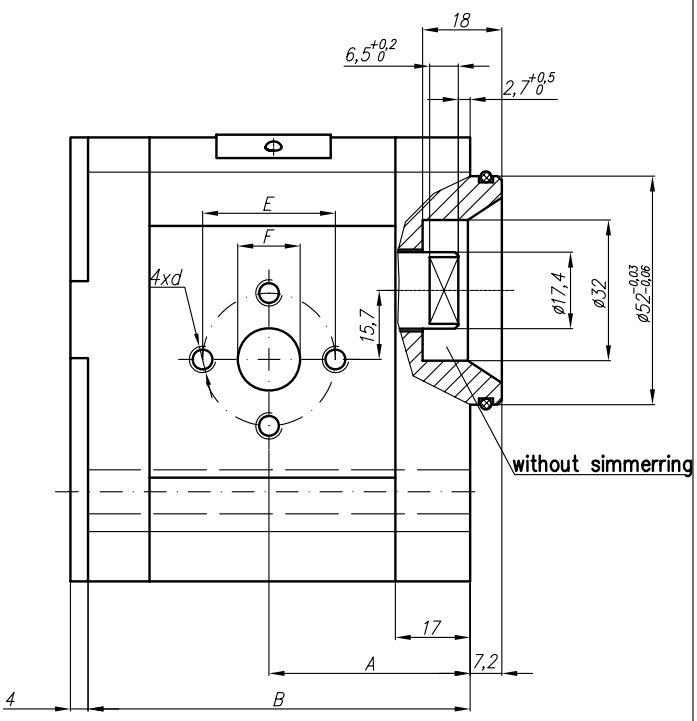

Type	Displacement	Flow		Pressure	max Speed	Dimension							
		at 1500 rpm	at max rpm	P_{nom}	n	A	B	Inlet			Outlet		
	cm^3/rev	l/min	l/min	bar	rpm	mm	mm	E	F	d	E	F	d
20A(C)4,5X066	4,5	6,14	14,33	250	3500	40,5	78	30,2	13,1	M6-6H	30,2	13,1	M6-6H
20A(C)6,3X066	6,3	8,69	20,29	250	3500	42	81						
20A(C)8,2X066	8,2	11,32	26,40	250	3500	43,5	83,9						
20A(C)10X066	10	13,95	32,55	250	3500	45	87	39,7	19	M8-6H		14,2	
20A(C)11X066	11,3	15,76	36,78	250	3500	46	89,1						
20A(C)12X066	12	16,92	39,48	250	3500	46,6	90,3						
20A(C)14X066	14	19,95	46,55	250	3500	48	93,4						
20A(C)15X066	15	21,60	36,00	250	2500	49	95						
20A(C)16X066	16	23,04	38,40	250	2500	50	96,6						
20A(C)19X066	19	27,36	45,60	200	2500	52	101,5						
20A(C)22X066	22	31,68	42,24	180	2000	55	106,5						
20A(C)25X066	25	36,00	48,00	160	2000	57,2	111,4				39,7	19	M8
20A(C)14X066H	14	20,16	47,04	250	3500	55,3	105,7	39,7	19	M8-6H	30,2	14,2	M6-6H
20A(C)15X066H	15	21,60	43,20	250	3000	56	107,2						
20A(C)16X066H	16	23,04	46,08	250	3000	56,9	108,8						
20A(C)17,3X066H	17,3	24,91	49,82	230	3000	58	110,9						
20A(C)18,2X066H	18,2	26,21	52,42	210	3000	58,8	112,5						
20A(C)19X066H	19	27,36	54,72	200	3000	59,4	113,8						
20A(C)22X066H	22	31,68	52,80	180	2500	61,9	118,8						
20A(C)25X066H	25	36,00	60,00	160	2500	64,3	123,7				39,7	19	M8-6H
20A(C)28X066H	28	40,32	67,20	130	2500	66,8	128,5						
20A(C)32X066H	32	46,08	61,44	120	2000	70	134,8						
20A(C)36X066H	36	51,84	69,12	100	2000	73,2	141,4						