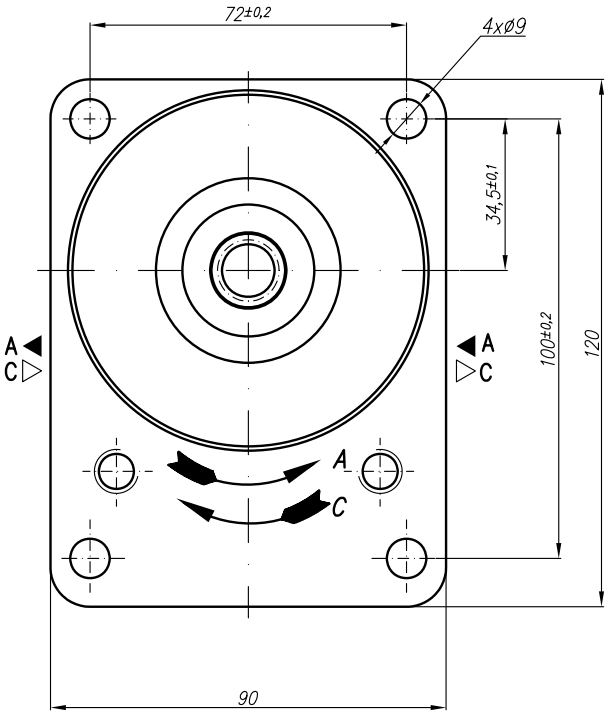

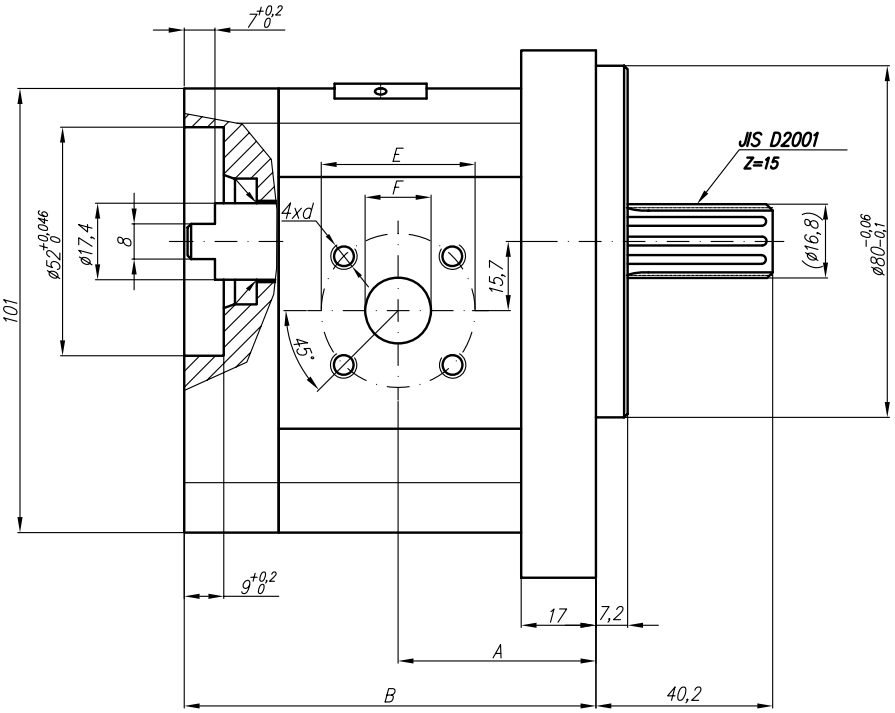

Type	Displacement	Flow		Pressure	max Speed	Dimension							
		at 1500 rpm	at max rpm	P_{nom}	n	A	B	Inlet			Outlet		
	cm^3/rev	l/min	l/min	bar	rpm	mm	mm	E	F	d	E	F	d
20A(C)4,5X259	4,5	6,14	14,33	250	3500	39,8	85,2	40	15	M6-6H	35	15	M6-6H
20A(C)6,3X259	6,3	8,69	20,29	250	3500	41	88,2						
20A(C)8,2X259	8,2	11,32	26,40	250	3500	43,1	91,1		20				
20A(C)10X259	10	13,95	32,55	250	3500	47,5	94,1						
20A(C)11X259	11,3	15,76	36,78	250	3500	47,5	96,2						
20A(C)12X259	12	16,92	39,48	250	3500	47,5	97,5						
20A(C)14X259	14	19,95	46,55	250	3500	47,5	100,6						
20A(C)15X259	15	21,60	36,00	250	2500	47,5	102,1						
20A(C)16X259	16	23,04	38,40	250	2500	47,5	103,8						
20A(C)19X259	19	27,36	45,60	200	2500	47,5	108,7						
20A(C)22X259	22	31,68	42,24	180	2000	55	113,7						
20A(C)25X259	25	36,00	48,00	160	2000	57,2	118,5						