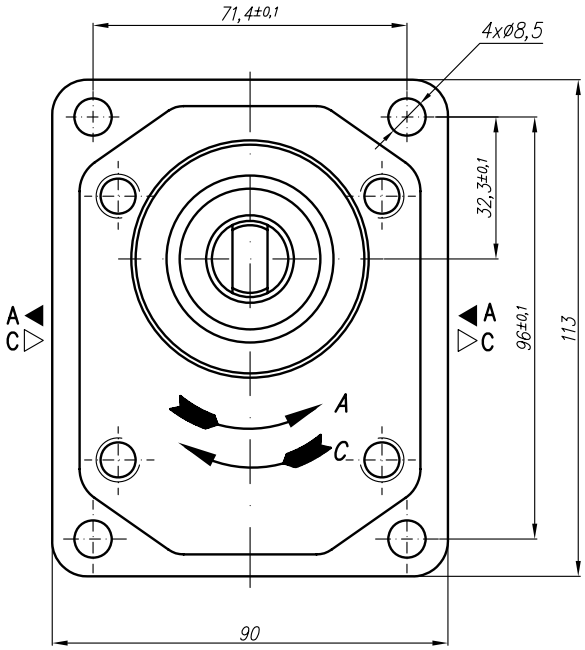

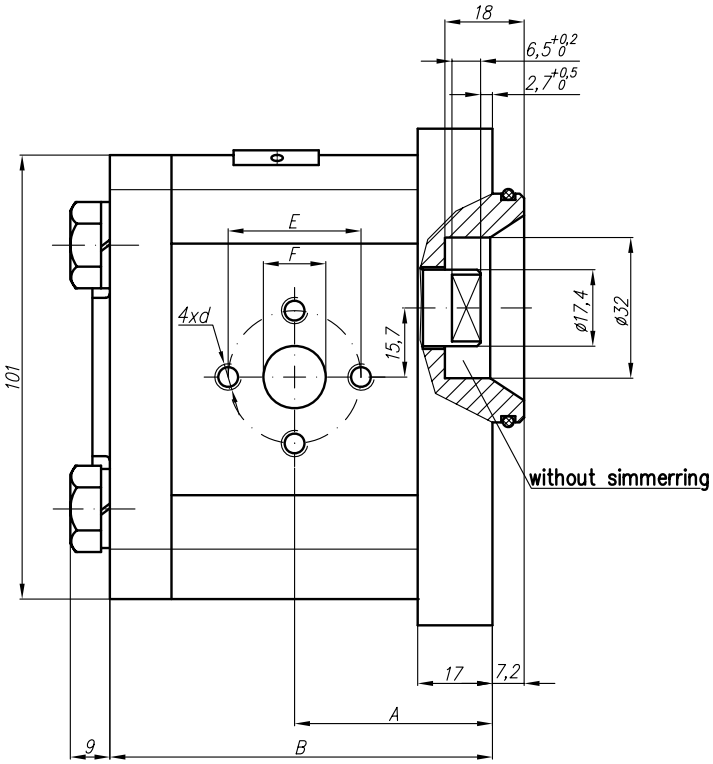

Type	Displacement	Flow		Pressure	max Speed	Dimension							
		at 1500 rpm	at max rpm	P_{nom}	n	A	B	Inlet			Outlet		
	cm^3/rev	l/min	l/min	bar	rpm	mm	mm	E	F	d	E	F	d
20A(C)4,5X218	4,5	6,14	14,33	250	3500	40,5	78	30,2	13,1	1/4-20UNC	30,2	13,1	1/4"-20UNC
20A(C)6,3X218	6,3	8,69	20,29	250	3500	42	81						
20A(C)8,2X218	8,2	11,32	26,40	250	3500	43,5	83,9						
20A(C)10X218	10	13,95	32,55	250	3500	45	87	39,7	19	5/16"-18UNC		14,2	
20A(C)11X218	11,3	15,76	36,78	250	3500	46	89,1						
20A(C)12X218	12	16,92	39,48	250	3500	46,6	90,3						
20A(C)14X218	14	19,95	46,55	250	3500	48	93,4						
20A(C)15X218	15	21,60	36,00	250	2500	49	95						
20A(C)16X218	16	23,04	38,40	250	2500	50	96,6						
20A(C)19X218	19	27,36	45,60	200	2500	52	101,5						
20A(C)22X218	22	31,68	42,24	180	2000	55	106,5						
20A(C)25X218	25	36,00	48,00	160	2000	57,2	111,4				39,7	19	5/16"