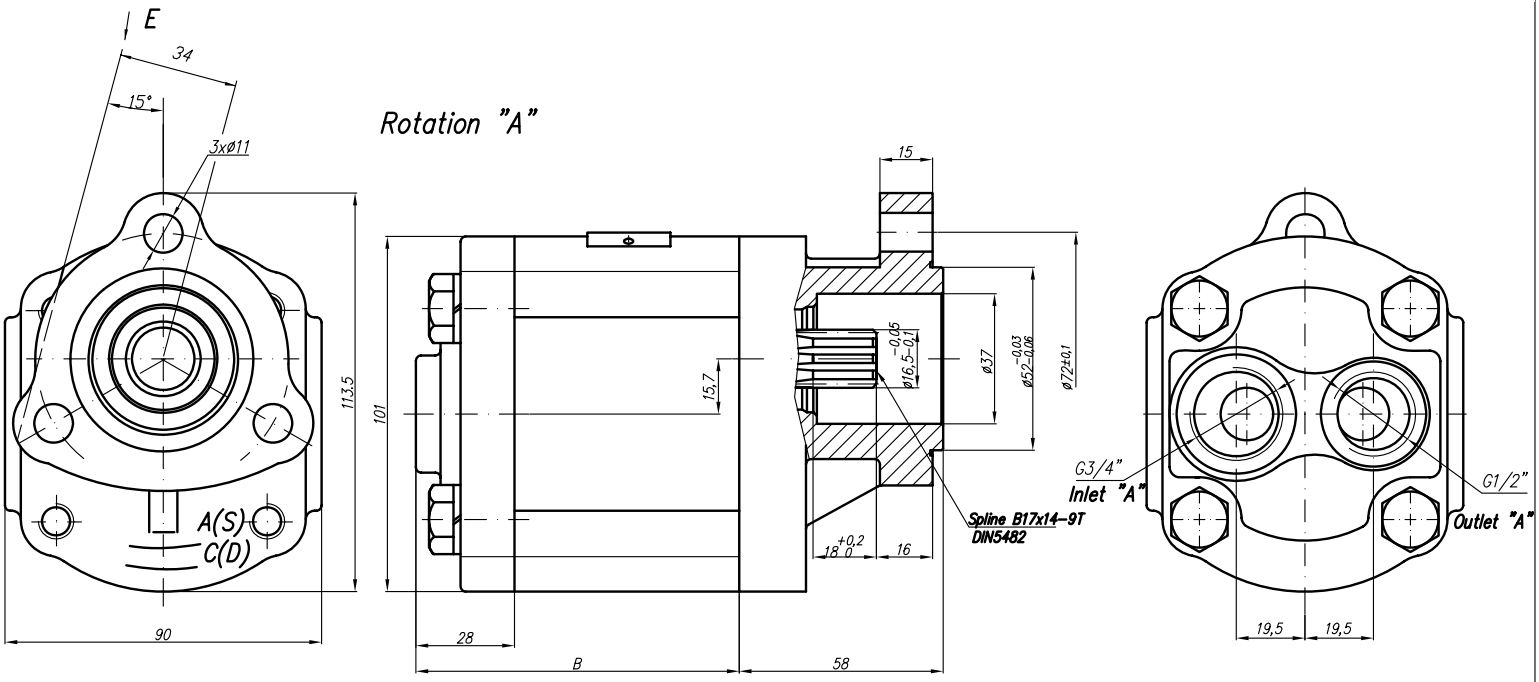

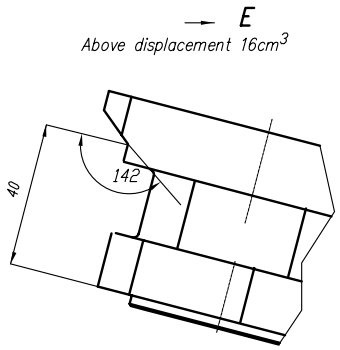

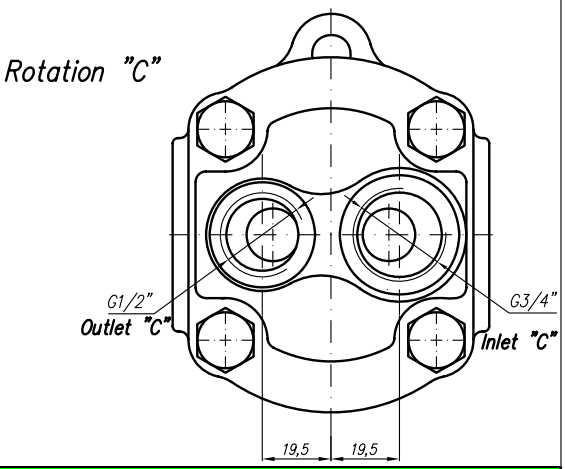

Type	Displacement	Flow		Pressure	max Speed	Dimension							
		at 1500 rpm	at max rpm	P_{nom}	n	A	B	Inlet			Outlet		
	cm^3/rev	l/min	l/min	bar	rpm	mm	mm	M	G	U	M	G	U
20A(C)4,5X192	4,5	6,14	14,33	250	3500		75		G3/4"			G1/2"	
20A(C)6,3X192	6,3	8,69	20,29	250	3500		78						
20A(C)8,2X192	8,2	11,32	26,40	250	3500		80,9						
20A(C)10X192	10	13,95	32,55	250	3500		84						
20A(C)11X192	11,3	15,76	36,78	250	3500		86						
20A(C)12X192	12	16,92	39,48	250	3500		87,3						
20A(C)14X192	14	19,95	46,55	250	3500		90,4						
20A(C)15X192	15	21,60	36,00	250	2500		91,9						
20A(C)16X192	16	23,04	38,40	250	2500		93,6						
20A(C)19X192	19	27,36	45,60	200	2500		98,5						
20A(C)22X192	22	31,68	42,24	180	2000		103,5						
20A(C)25X192	25	36,00	48,00	160	2000		108,4						
20A(C)36X192	36	51,84	51,84	100	1500		103,5						
20A(C)15X192H	15	21,60	36,00	250	2500		102,2		G3/4"			G1/2"	
20A(C)16X192H	16	23,04	38,40	250	2500		103,9						
20A(C)17,3X192H	17,3	24,91	41,52	230	2500		105,9						
20A(C)18,2X192H	18,2	26,21	43,68	200	2500		107,5						
20A(C)19X192H	19	27,36	45,60	200	2500		108,8						
20A(C)22X192H	22	31,68	42,24	180	2000		113,8						
20A(C)25X192H	25	36,00	48,00	160	2000		118,7						
20A(C)28X192H	28	40,32	53,76	120	2000								
20A(C)32X192H	32	46,08	46,08	100	1500								
20A(C)36X192H	36	51,84	51,84	80	1500								