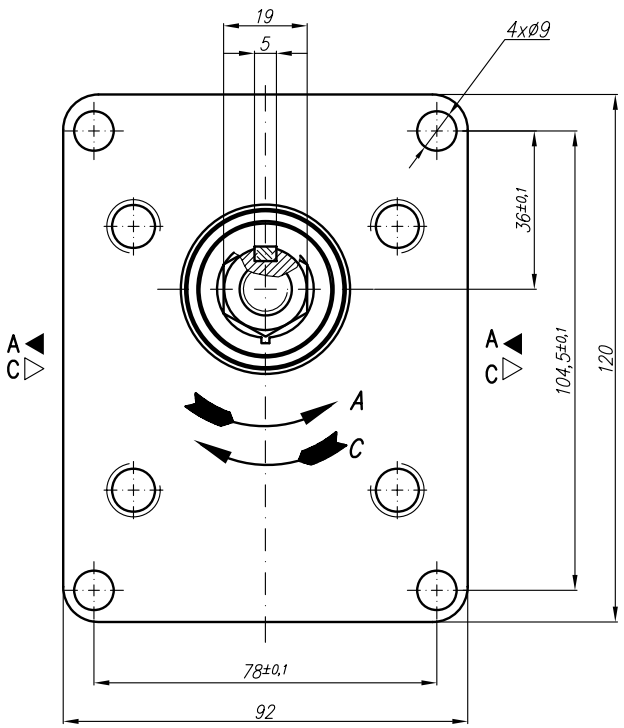

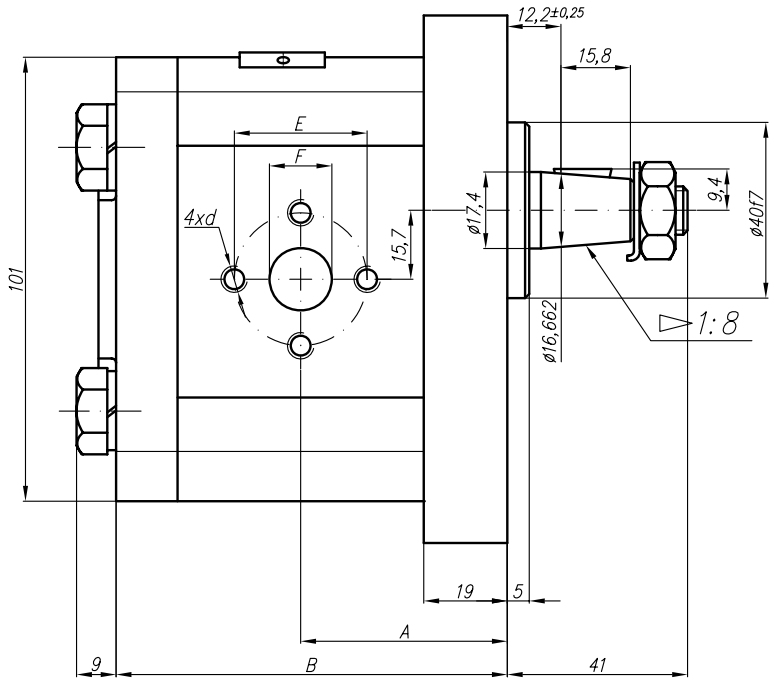

Type	Displacement	Flow		Pressure	max Speed	Dimension							
		at 1500 rpm	at max rpm	P_{nom}	n	A	B	Inlet			Outlet		
	cm^3/rev	l/min	l/min	bar	rpm	mm	mm	E	F	d	E	F	d
20A(C)4,5X139	4,5	6,14	14,33	250	3500	42,5	80	30,2	13,1	M6-6H	30,2	13,1	M6-6H
20A(C)6,3X139	6,3	8,69	20,29	250	3500	44	83						
20A(C)8,2X139	8,2	11,32	26,40	250	3500	45,5	86						
20A(C)10X139	10	13,95	32,55	250	3500	47	89	39,7	19	M8-6H		14,2	
20A(C)11X139	11,3	15,76	36,78	250	3500	48	91,1						
20A(C)12X139	12	16,92	39,48	250	3500	48,6	92,3						
20A(C)14X139	14	19,95	46,55	250	3500	50	95,4						
20A(C)15X139	15	21,60	36,00	250	2500	51	96,9						
20A(C)16X139	16	23,04	38,40	250	2500	52	98,6						
20A(C)19X139	19	27,36	45,60	200	2500	54	103,5						
20A(C)22X139	22	31,68	42,24	180	2000	57	108,5						
20A(C)25X139	25	36,00	48,00	160	2000	59,2	113,4				39,7	19	M8